ՏԱՆԻՔ ԲԱՐՁՐԱՑՈՂ ՄՏՈՑ

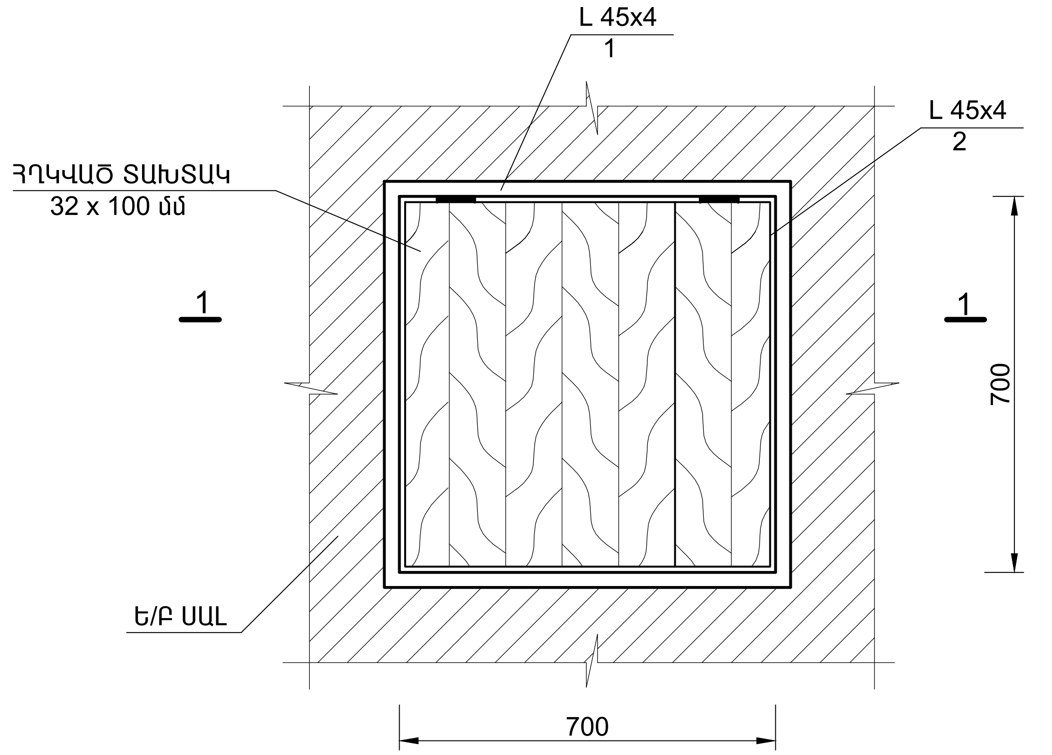
L 45x4
1
L 45x4
2
ՀՂԿՎԱԾ ՏԱԽՏԱԿ
32 x 100 մմ
1
1
700
Ե/Բ ՍԱԼ
700

ԿՏՐՎԱԾՔ 1 - 1

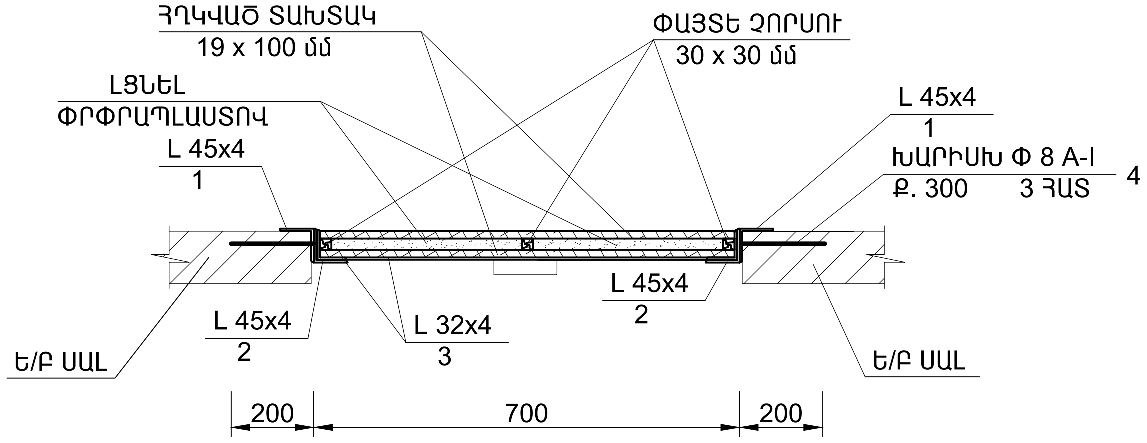
ՀՂԿՎԱԾ ՏԱԽՏԱԿ
19 x 100 մմ
ՓԱՅՏԵ ՉՈՐՍՈՒ
30 x 30 մմ
ԼՑՆԵԼ
ՓՐՓՐԱՊԼԱՍՏՈՎ
L 45x4
1
L 45x4
1
ԽԱՐԻՍԽ Φ 8 A-I
Ք. 300 3 ՀԱՏ
4
L 45x4
2
L 45x4
2
L 32x4
3
Ե/Բ ՍԱԼ
Ե/Բ ՍԱԼ
200
700
200

ՏԱՆԻՔ ԲԱՐՁՐԱՆԱԼՈՒ ՄԵՏԱՂԱԿԱՆ ԱՍՏԻՃԱՆՆԵՐ

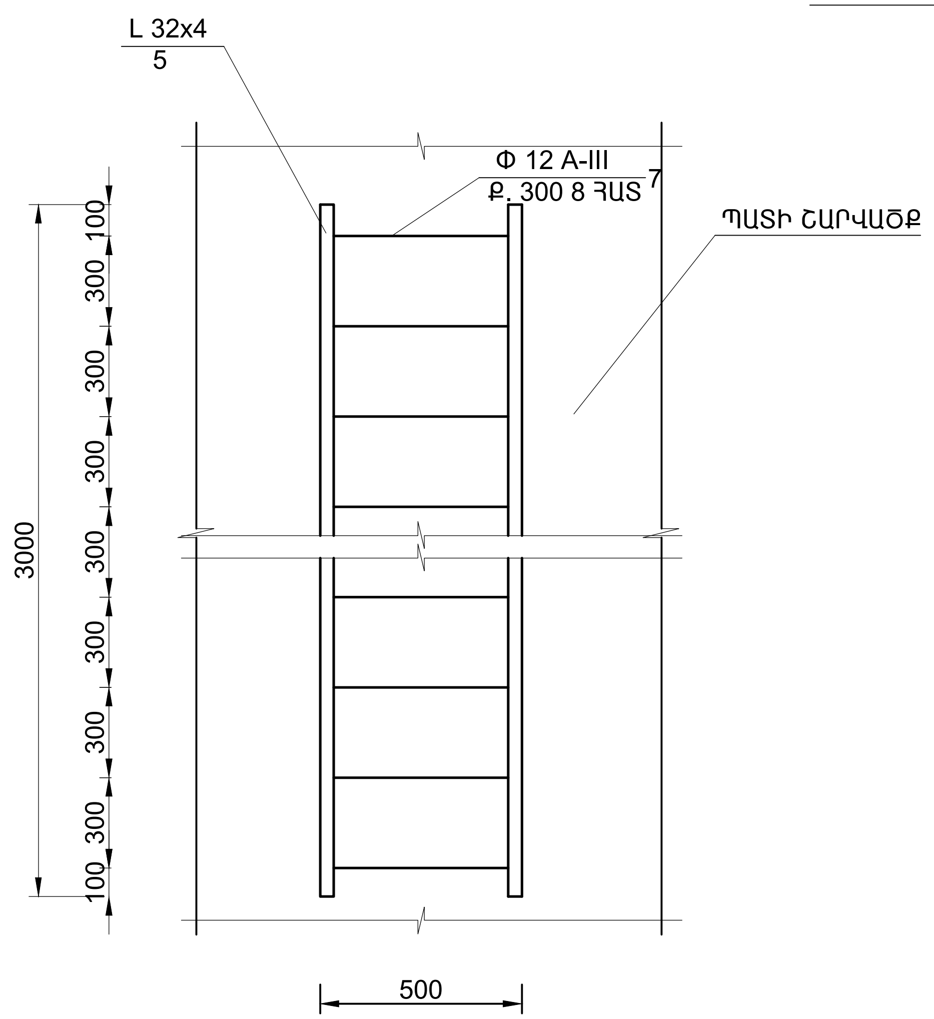
L 32x4
5
Φ 12 A-III
Ք. 300 8 ՀԱՏ
7
ՊԱՏԻ ՇԱՐՎԱԾՔ
3000
100
300
300
300
300
300
300
100
500

ԿՏՐՎԱԾՔ 1 - 1

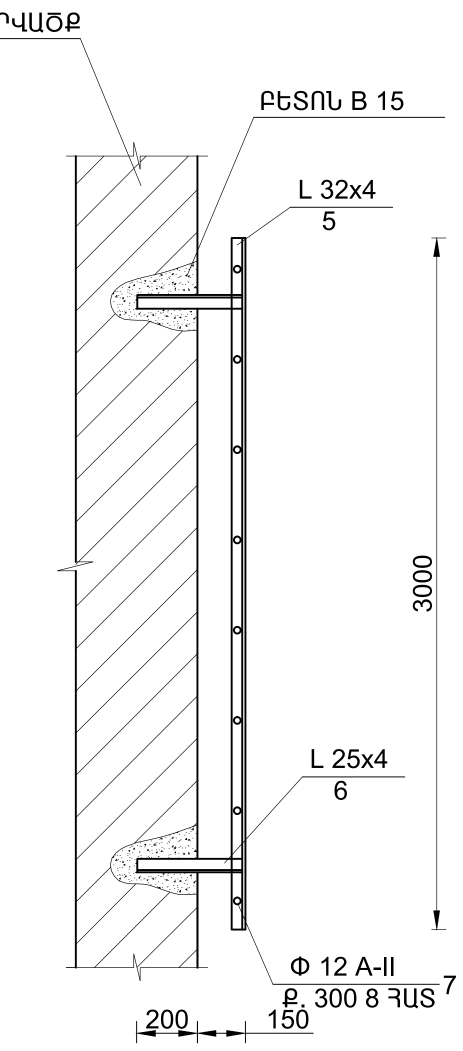
ՊԱՏԻ ՇԱՐՎԱԾՔ
ԲԵՏՈՆ B 15
L 32x4
5
L 25x4
6
Φ 12 A-II
Ք. 300 8 ՀԱՏ
7
3000
200
150

ՏԱՆԻՔ ԲԱՐՁՐԱՑՈՂ ՄՏՈՑԻ ԵՎ ՄԵՏԱՂԱԿԱ ԱՍՏԻՃԱՆՆԵՐԻ ՄԱՍՆԱԳԻՐ

ԱՆՎԱՆՈՒՄ	ԴԻՐՔԸ	ՆՇԱՆԱԿՈՒՄԸ	ԱՆՎԱՆՈՒՄԸ	ՔԱՇԸ ԿԳ	ՔԱՆԱԿ ՀԱՏ	ԾԱՆՈԹՈՒԹ.
ԱՍՏԻՃԱՆՆԵՐ	5		L 25x4 L=350մմ	0.53	4	2.1
	6		L 32x4 L=3000մմ	5.1	2	10.2
	7		Φ 12 A – III L=500	0.444	11	4.9
ՄՏՈՑ /1 ՀԱՏ/	1		L 45x4 L=700մմ	1.9	4	7.6
	2		L 45x4 L=650մմ	1.78	4	7.2
	3		L 32x4 L=600մմ	1.15	4	4.6
	4		Φ 8 A – I L=200	0.079	6	0.5
	ԾԽՆԻՆԵՐԻ ՏԵՂԱԴՐՈՒՄ – 2 ՀԱՏ					
	ՀՂԿՎԱԾ ՏԱԽՏԱԿԻ ՏԵՂԱԴՐՈՒՄ 32 x 100 մմ – 4.9 գծմ – 0.02 մ^3					
	ՓԱՅՏԵ ՉՈՐՍՈՒՆԵՐ 30 x 30 մմ – 2.1 գծմ - 0.002 մ^3					
	ՓՐՓՐԱՊԼԱՍՏԻ ԼՑՆՈՒՄ - 0.02 մ^3					
	ՏԱԽՏԱԿԻ ՅՈՒՂԱՆԵՐԿՈՒՄ /առաստաղի գույնի/– 0.5 մ^2					
	ՄԵՏԱՂԱԿԱՆ ԱՍՏԻՃԱՆՆԵՐԻ ՅՈՒՂԱՆԵՐԿՈՒՄ – 1.5 մ^2					

ԾԱՆՈԹՈՒԹՅՈՒՆ

1. ՆՅՈՒԹԵՐԻ ՄԱՍՆԳՐՈՒՄ ԾԱՎԱԼՆԵՐԸ ՏՐՎԱԾ ԵՆ ՄԵԿ ՄՏՈՑԻ ՀԱՄԱՐ. ՆԱԽԱՏԵՍՎԱԾ Է ՏԵՂԱԴՐԵԼ ԵՐԿՈՒ ՄՏՈՑ ԵՎ ՄԵԿ ԱՍՏԻՃԱՆ

ՏՆՕՐԵՆ	Ա. ԱԽՎՅԱՆ		ԱԽԹԱԼԱՅԻ ԹԻՎ 2 ԴՊՐՈՑԻ ՎԵՐԱԿԱՌՈՒՑՈՒՄ			
ՆՀ	Ա. ԱԽՎՅԱՆ					
ՆԱԽԱԳԾԵՑ	Խ.ԴԻՄՄՅԱՆ			ՓՈՒԼ	ԹԵՐԹ	ԹԵՐԹԵՐ
				ԱՆ	ՃՇ-	
			ՏԱՆԻՔ ԲԱՐՁՐԱՑՈՂ ՄՏՈՑ, ՄԵՏԱՂԱԿԱՆ ԱՍՏԻՃԱՆՆԵՐ, ԿՏՐՎԱԾՔ 1 - 1, ՄԱՍՆԱԳԻՐ	§þÆÜ Łøêäðî» êäÀ à. Ì³Ý³Ó³ñ		